SPAGGIARI TRASMISSIONI

Motoriduttori e riduttori a vite senza fine
Worm geared motors and worm gear units

SW

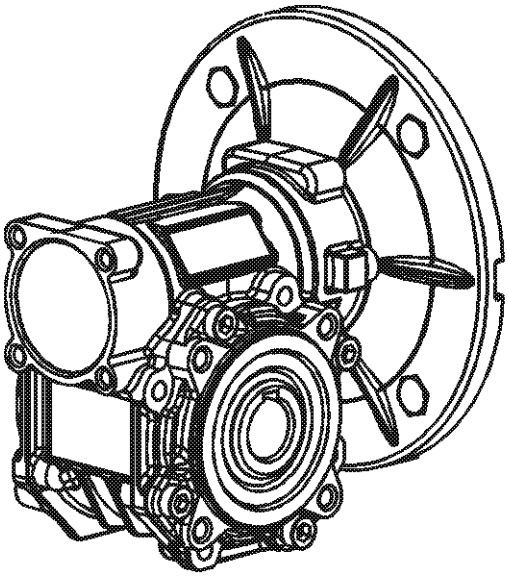

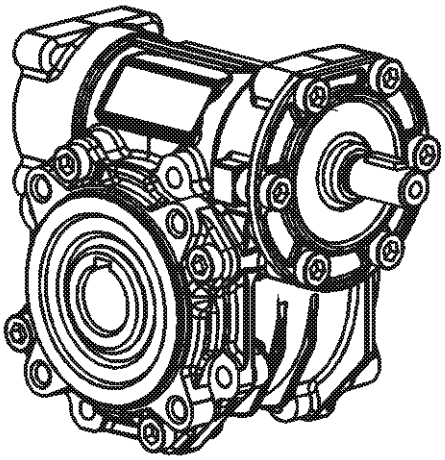

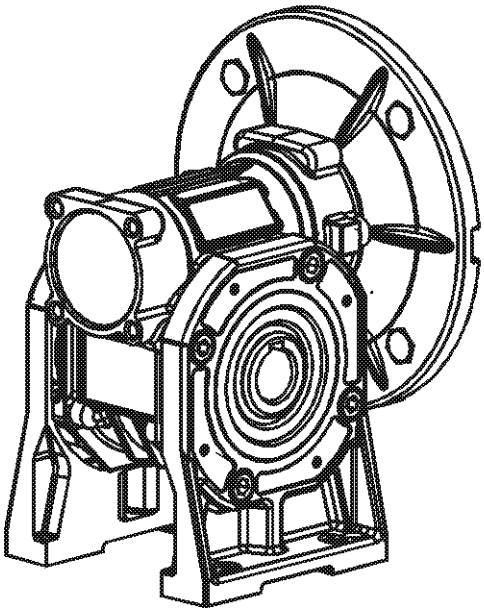

Fattore di servizio

Il fattore di servizio f.s. dipende dalle condizioni di funzionamento alle quali il riduttore è sottoposto.
I parametri che occorre considerare per una corretta selezione del fattore di servizio più adeguato sono:
- tipo del carico della macchina azionata : **A - B - C**
- durata di funzionamento giornaliero: **ore/giorno (Δ)**
- frequenza di avviamento : **avv/ora (*)**

TIPO DEL CARICO:	**A** - uniforme	fa ≤ 0,3
	B - medio	fa ≤ 3
	C - forte	fa ≤ 10

fa = Je/Jm
- Je (kgm^2) momento d'inerzia esterno ridotto all'albero motore
- Jm (kgm^2) momento d'inerzia motore

Se fa > 10 interpellare il ns. Servizio Tecnico.

A -Coclee per materiali leggeri, ventole, linee di montaggio, nastri trasportatori per materiali leggeri, piccoli agitatori, elevatori, macchine pulitrici, macchine riempitrici, macchine per il controllo, nastri trasportatori.

B -Dispositivi di avvolgimento, apparecchi per l'alimentazione delle macchine per il legno, montacarichi, equilibratrici, filettatrici, agitatori medi e mescolatori, nastri trasportatori per materiali pesanti, verricelli, porte scorrevoli, raschiatore di concime, macchine per l'imballaggio, betoniere, meccanismi per il movimento delle gru, frese, piegatrici, pompe a ingranaggi.

C -Agitatori per materiali pesanti, cesoie, presse, centrifughe, supporti rotanti, verricelli ed ascensori per materiali pesanti, torni per la rettifica, frantoi da pietre, elevatori a tazze, perforatrici, mulini a martello, presse ad eccentrico, piegatrici, tavole rotanti, barilatrici, vibratori, trinciatrici.

Service factor

The service factor (f.s.) depends on the operating conditions the reduction unit is subjected to.
The parameters that need to be taken into consideration to select the most adequate service factor correctly comprise:
- type of load of the operated machine : **A - B - C**
- length of daily operating time: **hours/day (Δ)**
- start-up frequency: **starts/hour (*)**

TYPE OF LOAD:	**A** - uniform	fa ≤ 0.3
	B - moderate shocks	fa ≤ 3
	C - heavy shocks	fa ≤ 10

fa = Je/Jm
- Je (kgm^2) moment of reduced external inertia at the drive-shaft
- Jm (kgm^2) moment of inertia of motor

If fa > 10 call our Technical Service.

A -Screw feeders for light materials, fans, assembly lines, conveyor belts for light materials, small mixers, lifts, cleaning machines, fillers, control machines.

B -Winding devices, woodworking machine feeders, goods lifts, balancers, threading machines, medium mixers, conveyor belts for heavy materials, winches, sliding doors, fertilizer scrapers, packing machines, concrete mixers, crane mechanisms, milling cutters, folding machines, gear pumps.

C -Mixers for heavy materials, shears, presses, centrifuges, rotating supports, winches and lifts for heavy materials, grinding lathes, stone mills, bucket elevators, drilling machines, hammer mills, cam presses, folding machines, turntables, tumbling barrels, vibrators, shredders.

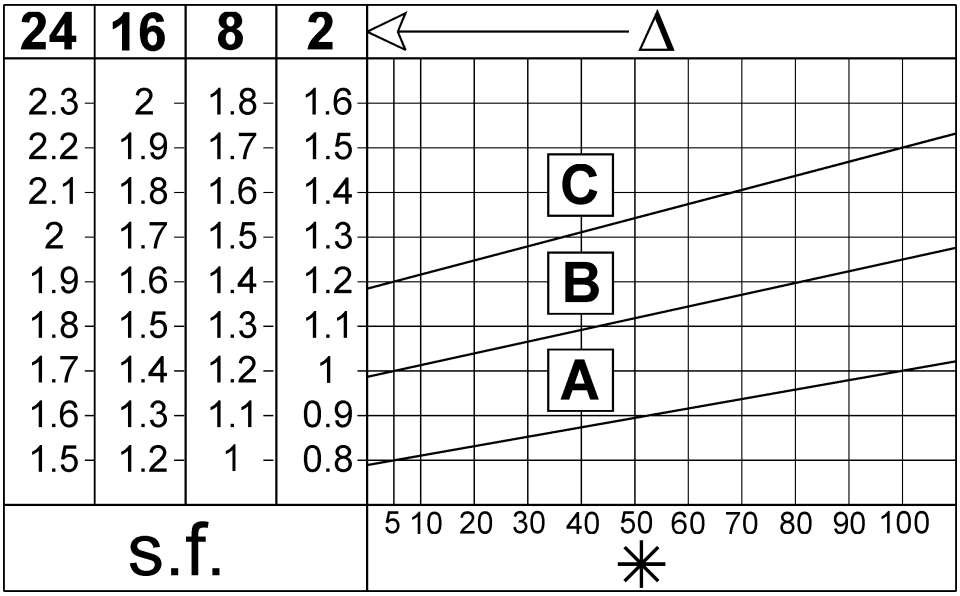

Lubrificazione / Lubrication (SW)

- I riduttori delle gr. 030-040-050-063-075-090-105 vengono forniti completi di lubrificante a vita, olio a base sintetica, AGIP TELIUM VSF e pertanto possono essere montati in tutte le posizioni di piazzamento previste a catalogo. Fanno eccezione le gr. 075, 090 e 105 nella pos. V5/V6 per la quale è opportuno rivolgersi al ns. Servizio Tecnico per valutare le condizioni di impiego.
- I riduttori gr.110-130 e 150 vengono forniti completi di lubrificante, olio a base minerale, AGIP BLASIA 460.
- Per le gr. 110-130 e 150 occorre sempre specificare la posizione di piazzamento, se questo non avviene i riduttori vengono forniti con le q.tà di olio relative alla pos. B3.
- Solo i riduttori gr. 110-130 e 150 sono provvisti dei tappi di carico/sfiato, livello e scarico olio; si raccomanda, effettuata l'installazione, di sostituire il tappo chiuso utilizzato per il trasporto, con il tappo di sfiato allegato al gruppo.
- Le precoppie vengono fornite complete di lubrificante a vita, olio a base sintetica, AGIP TELIUM VSF e pertanto possono essere montate in tutte le posizioni di piazzamento. La lubrificazione della precoppia è separata da quella del riduttore a vite.

- The reduction units size 030-040-050-063-075-090-105 are supplied complete with lubricant for life, synthetic oil, AGIP TELIUM VSF and can therefore be mounted in any position envisaged in the catalogue. The only exceptions are 075, 090 and 105 in pos. V5/V6 for which you should call our Technical Service to assess the conditions of use.
- The reduction units size 110-130 and 150 are supplied complete with lubricant, mineral oil, AGIP BLASIA 460.
- For sizes 110-130 and 150 it is necessary to specify the position, otherwise the reduction units are supplied with the quantity of oil relating to pos. B3.
- Only reduction units 110-130 and 150 are fitted with breather, level and oil drainage plugs. It is necessary, after installation, to replace the closed plug used for transportation with the breather plug supplied with the unit.
- The pre-stage helical modules are supplied complete with life-long lubricant, synthetic oil, AGIP TELIUM VSF, and can therefore be mounted in all the positions. Lubrication is separated from that of the worm reduction unit.

SW	030	040	050	063	075	090	105	110	130	150
B3	0,04	0,08	0,15	0,3	0,55	1	1,6	3	4,5	7
B8								2,2	3,3	5,1
B6-B7								2,5	3,5	5,4
V5								3	4,5	7
V6								2,2	3,3	5,1

PC	063	071	080	090
B3 - B8 B6 - B7 V5 - V6	0,05	0,07	0,15	0,16

- Quantità olio in litri ~
- Quantity of oil in litres ~

Versioni / Versions 030 ÷ 105

SW ...T	SW ...PA	SW ...PB	SW ...PV	SW ...F
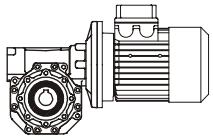	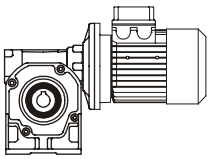	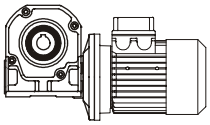	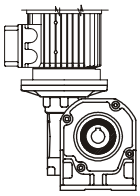	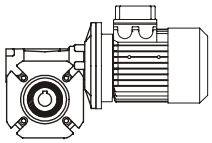
SW ...T	**SW ...PA**	**SW ...PB**	**SW ...PV**	**SW ...F**
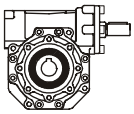	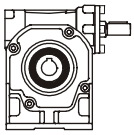	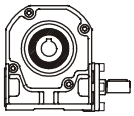	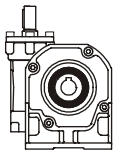	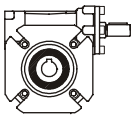

PC+SW ...PA	SW ...T - SW ...PA
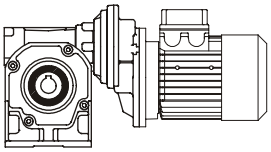	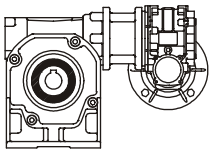

Versioni / Versions 110 ÷ 150

SW	SW ...F	ISW	ISW ...F
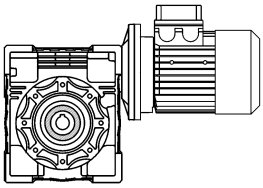	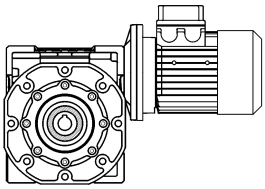	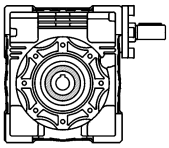	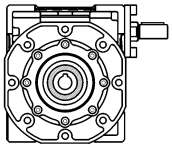

SW - SW	PC+SW
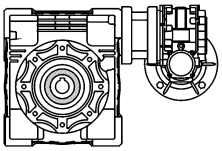	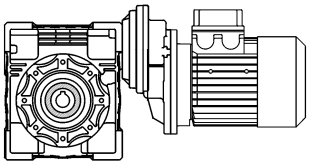

Piazzamento / Mounting positions

SW - ISW 030 ÷ 105

	B3	B8	B6	B7	V5	V6
SW ...T	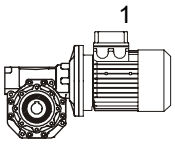 1	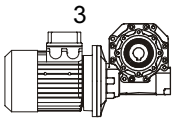 3	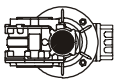 1	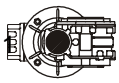 1	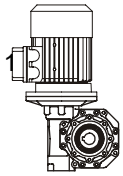 1	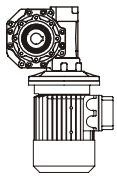 1
SW ...PA	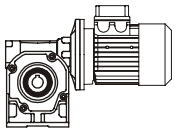 1	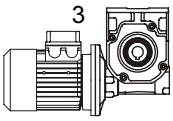 3	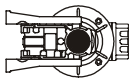 1	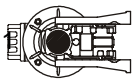 1	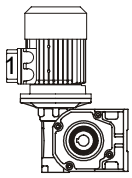 1	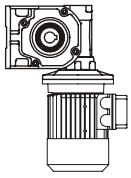 1
SW ...PB	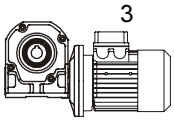 3	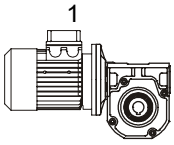 1	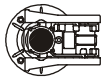 3	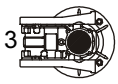 3	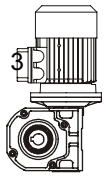 3	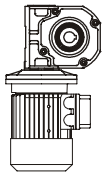 3
SW ...PV	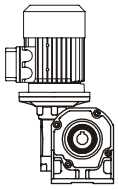	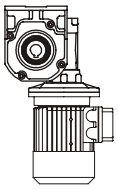 1	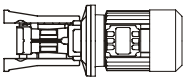 1	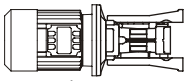 1	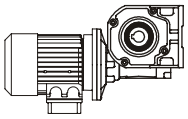	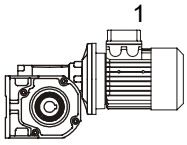 1

Piazzamento / Mounting positions

SW - ISW 110 ÷ 150

	B3	B8	B6	B7	V5	V6
SW	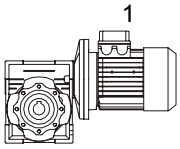 1	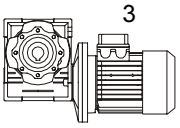 3	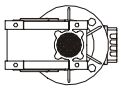 1	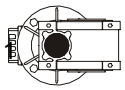 1	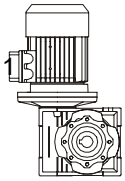	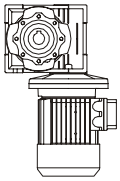 1

- Se non diversamente specificato le posizioni standard sono B3.
- Unless specified otherwise, the standard positions are B3.

- Per le posizioni di piazzamento non previste occorre rivolgersi al ns. Servizio tecnico.
- For positions not envisaged, it is necessary to call our Technical Service.

Piazzamento / Mounting positions

PC - SW 030 ÷ 105

	B3	B8	B6	B7	V5	V6
PC-SW ...T	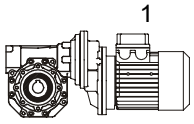 1	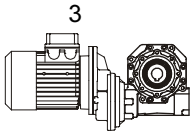 3	1	1	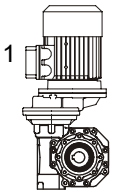 1	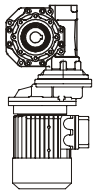 1
PC-SW ...PA	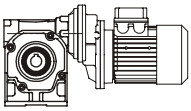 1	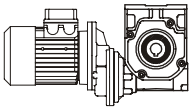 3	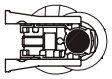 1	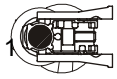 1	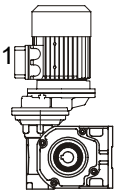 1	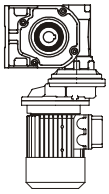 1
PC-SW ...PB	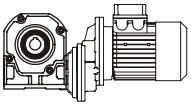 3	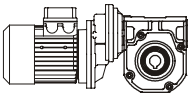 1	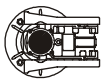 3	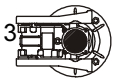 3	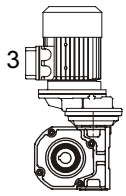 3	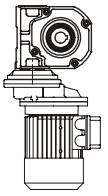 3
PC-SW ...PV	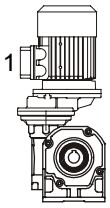 1	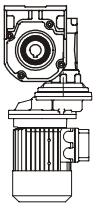 1	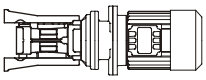 1	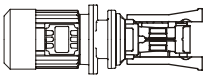 1	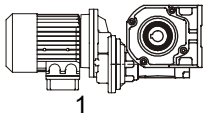 1	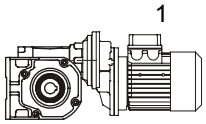 1

Piazzamento / Mounting positions

PC - SW 110 ÷ 130

	B3	B8	B6	B7	V5	V6
PC-SW	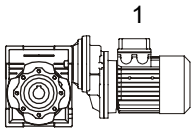 1	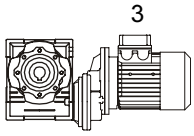 3	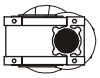 1	1	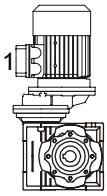 1	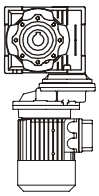 1

- Se non diversamente specificato le posizioni standard sono B3.
- Unless specified otherwise, the standard positions are B3

- Per le posizioni di piazzamento non previste occorre rivolgersi al ns. Servizio tecnico.
- For positions not envisaged, it is necessary to call our Technical Service.

Esecuzione / Execution

SW-SW 030 ÷ 105

AS1	AS2	VS1	VS2
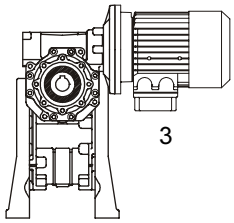	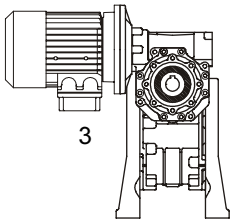	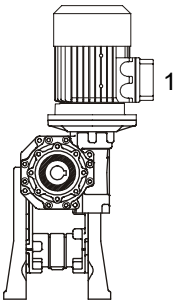	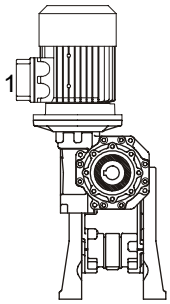
PS1	**PS2**	**BS1**	**BS2**
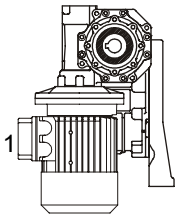	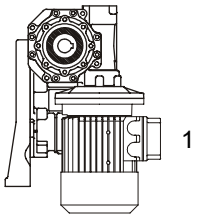	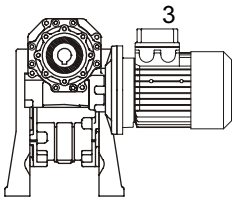	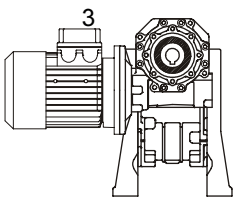

Esecuzione / Execution

SW-SW 110 ÷ 150

AS1	AS2	VS1	VS2
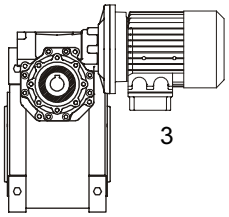	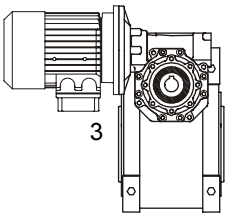	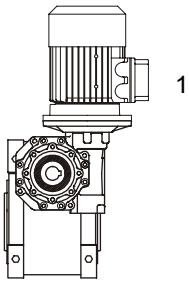	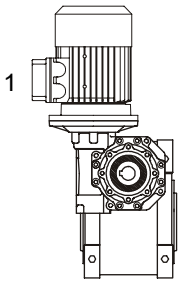
PS1	**PS2**	**BS1**	**BS2**
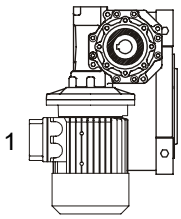	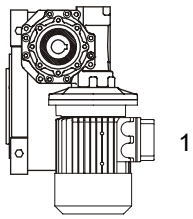	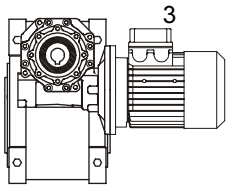	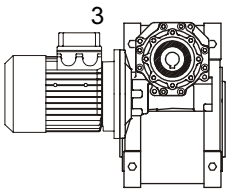

Flangia F-FL / Flange F-FL

SW ...F 030 ÷ 105

D	S
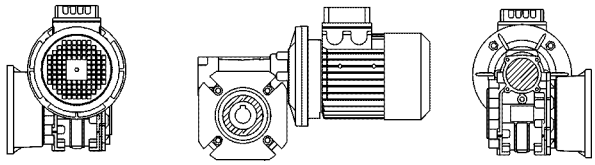	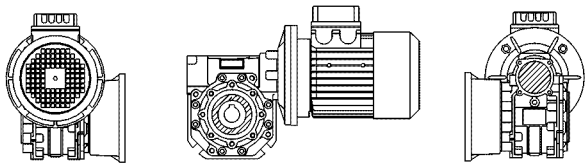

SW ...F 110 ÷ 150

D	S
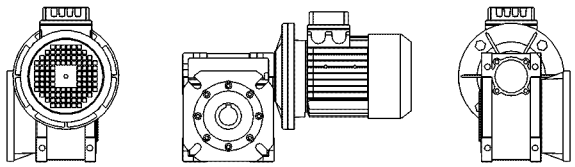	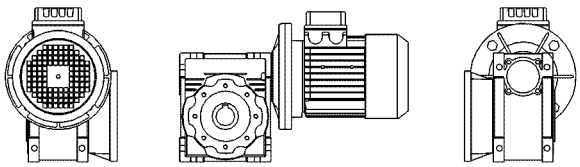

- Se non diversamente specificato il riduttore viene fornito con flangia in pos. D riferito alla posizione di piazzamento B3.
- Unless specified otherwise, the reduction unit is supplied with the flange in pos. D referred to position B3.

Pos. morsettiera / Pos. of terminal box

SW-SW 030 ÷ 105

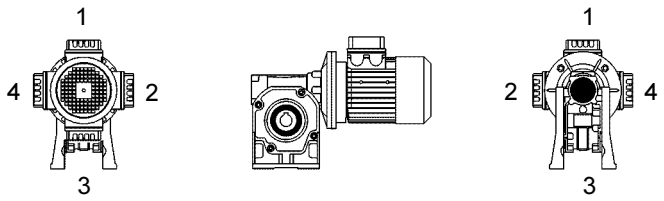

SW-SW 110 ÷ 150

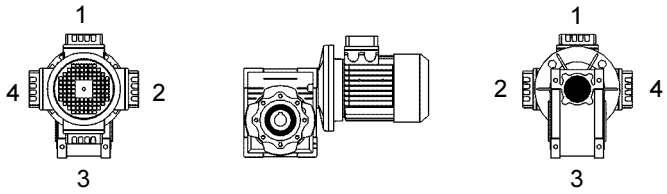

- Nel caso di particolari esigenze specificare in fase di ordine la posizione della morsetteria come da schema.
- In the case of specific requirements, when ordering, specify the position of the terminal box as shown in the diagram.

Predisposizione / Predisposition

(*) Linguetta ribassata di nostra fornitura.
(*) Low profile key supplied by Spaggiari

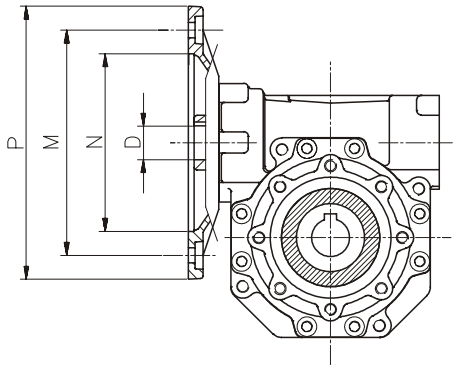

SW	PAM IEC	N	M	P	D											
					5	7,5	10	15	20	25	30	40	50	60	80	100
030	63B5	95	115	140	11	11	11	11	11	11	11	11	11	-	-	-
	63B14	60	75	90												
	56B5	80	100	120	9	9	9	9	9	9	9	9	9	9	9	-
	56B14	50	65	80												
040	71B5	110	130	160	14	14	14	14	14	14	14	14	-	-	-	-
	71B14	70	85	105												
	63B5	95	115	140	11	11	11	11	11	11	11	11	11	11	11	11
	63B14	60	75	90												
	56B5	80	100	120	-	-	-	-	-	-	-	-	9	9	9	9
050	80B5	130	165	200	19	19	19	19	19	19	19	-	-	-	-	-
	80B14	80	100	120												
	71B5	110	130	160	14	14	14	14	14	14	14	14	14	14	14	-
	71B14	70	85	105												
	63B5	95	115	140	-	-	-	-	-	-	-	11	11	11	11	11
063	90B5	130	165	200	-	24	24	24	24	24	24	-	-	-	-	-
	90B14	95	115	140												
	80B5	130	165	200	-	19	19	19	19	19	19	19	19	19	-	-
	80B14	80	100	120												
	71B5	110	130	160	-	-	-	-	-	-	-	14	14	14	14	14
	71B14	70	85	105												
075	100/112B5	180	215	250	-	28	28	28	-	-	-	-	-	-	-	-
	100/112B14	110	130	160												
	90B5	130	165	200	-	24	24	24	24	24	24	24	-	-	-	-
	90B14	95	115	140												
	80B5	130	165	200	-	-	-	-	19	19	19	19	19	19	19	19
	80B14	80	100	120												
	71B5	110	130	160	-	-	-	-	-	-	-	-	14	14	14	14
090	100/112B5	180	215	250	-	28	28	28	28	28	28	-	-	-	-	-
	100/112B14	110	130	160												
	90B5	130	165	200	-	24	24	24	24	24	24	24	24	24	-	-
	90B14	95	115	140												
	80B5	130	165	200	-	-	-	-	-	-	-	19	19	19	19	19
	80B14	80	100	120												
105	132B5	230	265	300	-	38*	38*	38*	38*	-	-	-	-	-	-	-
	100/112B5	180	215	250	-	28	28	28	28	28	28	28	28	28	-	-
	90B5	130	165	200	-	-	-	-	-	24	24	24	24	24	24	24
	80B5	130	165	200	-	-	-	-	-	-	-	-	-	-	19	19
110	132B5	230	265	300	-	38*	38*	38*	38*	-	-	-	-	-	-	-
	100/112B5	180	215	250	-	28	28	28	28	28	28	28	28	28	-	-
	90B5	130	165	200	-	-	-	-	-	24	24	24	24	24	24	24
	80B5	130	165	200	-	-	-	-	-	-	-	-	-	-	19	19
130	132B5	230	265	300	-	38*	38*	38*	38*	38*	38*	38*	-	-	-	-
	100/112B5	180	215	250	-	-	-	-	-	28	28	28	28	28	28	28
	90B5	130	165	200	-	-	-	-	-	-	-	-	-	-	24	24
150	160B5	250	300	350	-	42	42	42	42	42	-	-	-	-	-	-
	132B5	230	265	300	-	-	-	-	38	38	38	38	38	38	-	-
	100/112B5	180	215	250	-	-	-	-	-	-	-	-	28	28	28	28

SW Prestazioni / Performance

n1 = 1400		MOTORIDUTTORI / GEARED MOTOR					RIDUTTORI / GEARBOXES			
i	n2 1/min		P1 kW		M2 Nm	f.s.		P1 kW	M2 Nm	Fr2 (N)
5	280.0	SW030	0.22	63C4	6.5	2.8	ISW030	0.61	18	597
7.5	186.7		0.22	63C4	10	1.9		0.41	18	683
10	140.0		0.22	63C4	12	1.5		0.32	18	752
15	93.3		0.22	63C4	17	1.0		0.23	18	861
20	70.0		0.22	63C4	22	0.8		0.18	18	948
25	56.0		0.18	63B4	21	1.0		0.18	21	1021
30	46.7		0.18	63B4	24	0.8		0.15	20	1085
40	35.0		0.12	63A4	19	0.9		0.11	18	1194
50	28.0		0.12	63A4	23	0.8		0.09	17	1286
60	23.3		0.09	56B4	19	0.9		0.08	16	1367
80	17.5		0.06	56A4	14	0.9		0.05	13	1504
5	280.0	SW040	0.55	71C4	17	2.0	ISW040	1.12	34	1149
7.5	186.7		0.55	71C4	24	1.6		0.90	40	1315
10	140.0		0.55	71C4	32	1.3		0.69	40	1447
15	93.3		0.55	71C4	46	0.9		0.48	40	1657
20	70.0		0.37	71B4	39	1.0		0.37	39	1824
25	56.0		0.37	71B4	47	0.8		0.30	38	1964
30	46.7		0.37	71B4	53	0.8		0.31	45	2087
40	35.0		0.25	71A4	44	0.9		0.23	41	2298
50	28.0		0.22	63C4	47	0.8		0.18	39	2475
60	23.3		0.18	63B4	43	0.8		0.15	36	2630
80	17.5		0.12	63A4	34	1.0		0.12	33	2895
100	14.0		0.12	63A4	38	0.8		0.09	29	3118
5	280.0	SW050	0.92	80C4	28	2.2	ISW050	2.04	62	1577
7.5	186.7		0.92	80C4	41	1.7		1.58	71	1805
10	140.0		0.92	80C4	54	1.3		1.23	72	1987
15	93.3		0.92	80C4	77	1.0		0.88	74	2274
20	70.0		0.75	80B4	81	0.9		0.68	73	2503
25	56.0		0.55	80A4	71	1.0		0.54	70	2696
30	46.7		0.55	80A4	81	1.0		0.57	84	2865
40	35.0		0.37	71B4	68	1.1		0.42	76	3153
50	28.0		0.37	71B4	80	0.9		0.34	73	3397
60	23.3		0.37	71B4	89	0.8		0.28	68	3610
80	17.5		0.25	71A4	72	0.9		0.22	65	3973
100	14.0		0.18	63B4	60	0.9		0.16	55	4280
7.5	186.7	SW063	1.84	90LL4	83	1.5	ISW063	2.84	128	2359
10	140.0		1.84	90LL4	109	1.2		2.19	130	2597
15	93.3		1.84	90LL4	156	0.9		1.65	140	2973
20	70.0		1.5	90L4	166	0.8		1.22	135	3272
25	56.0		1.1	90S4	146	0.9		0.98	130	3524
30	46.7		1.1	90S4	167	1.0		1.06	160	3745
40	35.0		0.92	80C4	176	0.8		0.76	145	4122
50	28.0		0.55	80A4	124	1.1		0.60	135	4440
60	23.3		0.55	80A4	140	0.9		0.51	130	4719
80	17.5		0.37	71B4	115	1.1		0.39	122	5193
100	14.0		0.37	71B4	129	0.9		0.34	118	5595
7.5	186.7	SW075	4	112M4	182	1.0	ISW075	4.06	185	2785
10	140.0		4	112M4	240	0.8		3.25	195	3065
15	93.3		3	100LB4	261	0.8		2.30	200	3509
20	70.0		1.84	90LL4	206	1.0		1.88	210	3862
25	56.0		1.84	90LL4	251	0.8		1.47	200	4160
30	46.7		1.84	90LL4	286	0.8		1.48	230	4421
40	35.0		1.1	90S4	216	1.0		1.12	220	4865
50	28.0		0.92	80C4	217	1.0		0.89	210	5241
60	23.3		0.92	80C4	245	0.8		0.75	200	5569
80	17.5		0.55	80A4	180	1.1		0.58	190	6130
100	14.0		0.55	80A4	206	0.9		0.48	180	6603

SW Prestazioni / Performance

n1 = 1400		MOTORIDUTTORI / GEARED MOTOR					RIDUTTORI / GEARBOXES			
i	n2 1/min		P1 kW		M2 Nm	f.s.		P1 kW	M2 Nm	Fr2 (N)
7.5	186.7		4.8	112MS4	221	1.3		6.30	290	3081
10	140.0		4.8	112MS4	291	1.1		5.11	310	3391
15	93.3		4.8	112MS4	422	0.9		4.09	360	3882
20	70.0		4	112M4	458	0.8		3.10	355	4273
25	56.0		3	100LB4	420	0.8		2.43	340	4603
30	46.7	SW090	3	100LB4	479	0.9	ISW090	2.57	410	4891
40	35.0		1.84	90LL4	377	1.0		1.76	360	5383
50	28.0		1.84	90LL4	452	0.8		1.38	340	5799
60	23.3		1.5	90L4	424	0.8		1.13	320	6163
80	17.5		0.92	80C4	316	0.9		0.83	285	6783
100	14.0		0.75	80B4	302	0.9		0.67	270	7306
7.5	186.7		7.5	132L4	345	1.4		10.42	480	3893
10	140.0		7.5	132L4	455	1.1		8.57	520	4285
15	93.3		7.5	132L4	660	0.9		6.48	570	4905
20	70.0		5.5	132S4	638	0.9		4.83	560	5399
25	56.0		4.8	112MS4	688	0.9		4.12	590	5816
30	46.7	SW105	4	112M4	647	1.0	ISW105	3.90	630	6181
40	35.0		3	100LB4	638	1.0		2.87	610	6803
50	28.0		3	100LB4	767	0.8		2.35	600	7328
60	23.3		2.2	100LA4	648	0.9		1.90	560	7787
80	17.5		1.5	90L4	548	0.9		1.34	490	8571
100	14.0		1.1	90S4	473	1.0		1.07	460	9232
7.5	186.7		9.2	132M4	424	1.3		11.99	552	3893
10	140.0		7.5	132L4	455	1.3		9.85	598	4285
15	93.3		7.5	132L4	660	1.0		7.45	656	4905
20	70.0		5.5	132S4	638	1.0		5.55	644	5399
25	56.0		4.8	112MS4	688	1.0		4.74	679	5816
30	46.7	SW110	4	112M4	647	1.1	ISW110	4.48	725	6181
40	35.0		3	100LB4	638	1.1		3.30	702	6803
50	28.0		3	100LB4	767	0.9		2.58	660	7328
60	23.3		2.2	100LA4	648	1.0		2.09	616	7787
80	17.5		1.5	90L4	548	0.9		1.41	515	8571
100	14.0		1.1	90S4	473	1.0		1.12	483	9232
100	14.0		0.55	80A4	236	2.0		1.12	483	9232
7.5	186.7		9.2	132M4	428	1.8		16.11	750	5092
10	140.0		9.2	132M4	559	1.5		13.51	820	5605
15	93.3		9.2	132M4	819	1.1		10.33	920	6416
20	70.0		9.2	132M4	1079	0.8		7.76	910	7062
25	56.0		9.2	132M4	1318	0.7		6.49	930	7607
30	46.7	SW130	7.5	132L4	1228	0.8	ISW130	6.35	1040	8084
40	35.0		7.5	132L4	1596	0.7		4.93	1050	8897
50	28.0		4.8	112MS4	1228	0.8		3.83	980	9584
60	23.3		4	112M4	1179	0.8		3.05	900	10185
80	17.5		3	100LB4	1113	0.8		2.26	840	11210
100	14.0		1.84	90LL4	803	0.9		1.70	740	12076
7.5	186.7		15	160L4	698	1.7		25.78	1200	6962
10	140.0		15	160L4	921	1.3		20.20	1240	7663
15	93.3		15	160L4	1351	0.9		13.88	1250	8771
20	70.0		15	160L4	1760	0.7		11.08	1300	9654
25	56.0		11	160M4	1576	0.8		8.38	1200	10400
30	46.7	SW150	9.2	132M4	1563	0.8	ISW150	7.06	1200	11051
40	35.0		9.2	132M4	1958	0.8		7.28	1550	12163
50	28.0		5.5	132S4	1426	1.0		5.40	1400	13103
60	23.3		5.5	132S4	1643	0.8		4.22	1260	13924
80	17.5		4	112M4	1484	0.8		3.10	1150	15325
100	14.0		3	100LB4	1310	0.8		2.29	1000	16508

SW Dimensioni / Dimensions

PA PAS

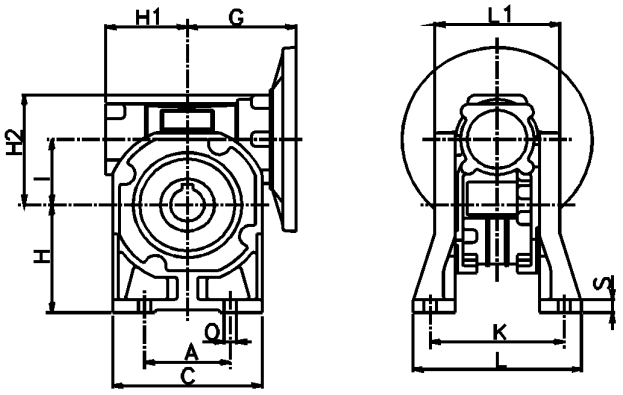

T

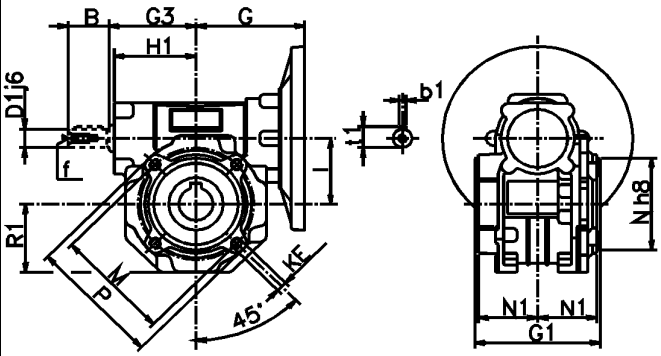

PB PBS

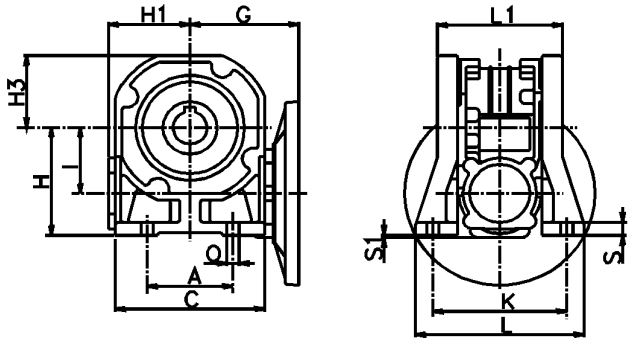

F...

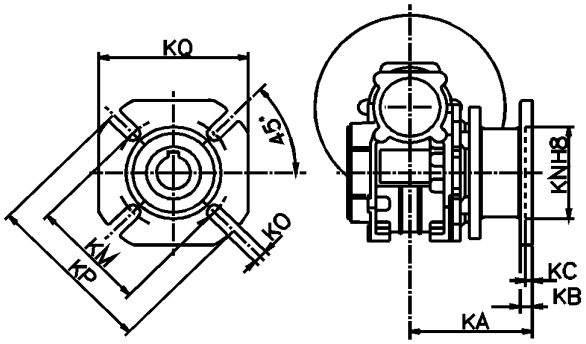

PV PVS

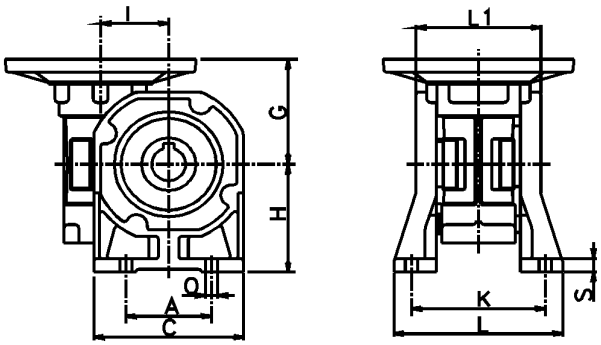

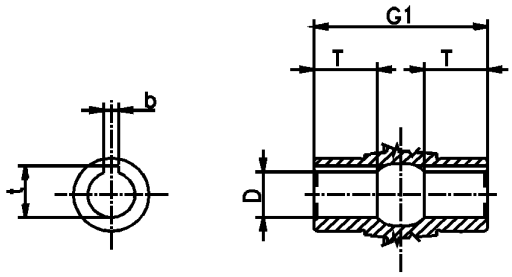

SW Dimensioni / Dimensions

		030	040	050	063	075	090	105
PA PB PV	A	50	52	63	95	120	140	200
	C	80	90	110	140	160	200	250
	H	55	72	82	100	115	142	172
	K	66	81	98.5	111	115	140/146	160/181
	L	80	98	124	138	142	180	208
	O	7	9	9	12	12	13	13
	S	7	9	10	10	12	14	18
	S1	2	-	2	2	2	-	-
PAS PBS PVS	A	-	70	85	-	-	160	200
	C	-	96	112	-	-	210	250
	H	-	71	85	-	-	150	170
	K	-	84	96/99	-	-	164	160/181
	L	-	100	116	-	-	195	208
	O	-	7	9	-	-	13	13
	S	-	9	10	-	-	14	16
	S1	-	-	-	-	-	-	-
	G	55	70	80	95	112.5	129.5	160
	G1	63	78	92	112	120	140	155
	G3	45	53	64	90	90	108	135
	H1	40	50	60	72	86	103	127.5
	H2	57	70	84	102	117	133	166
	H3	41.5	45	55	70	81	100	121.5
	I	30	40	50	63	75	90	110
	KE	M6*11 (4)	M6*10 (4)	M8*10 (4)	M8*14 (8)	M8*16 (8)	M10*18 (8)	M10*18 (8)
	L1	63	78	92	112	120	140	155
	M	65	75	85	95	115	130	165
	N	55	60	70	80	95	110	130
	N1	29	36.5	43.5	53	57	67	74
	P	75	87	97.5	110	130	148	200
	R1	37.5	42	52	66	80	97	115
	T	21	26	30	36	40	45	50
	D	14	18 (19)	25 (24)	25 (28)	28 (35)	35 (38)	42
	b	5	6	8	8	8 (10)	10	12
	t	16.3	20.8 (21.8)	28.3 (27.3)	28.3 (31.3)	31.3 (38.3)	38.3 (41.3)	45.3
	D1	9	11	14	19	24	24	28
	B	20	23	30	40	50	50	60
	b1	3	4	5	6	8	8	8
	t1	10.2	12.5	16	21.5	27	27	31
	f	-	-	M6	M6	M8	M8	M10
FA	KA	54.5	67	90	82	111	111	131
	KB	6	7	9	10	13	13	15
	KC	4	4	5	6	6	6	10
	KN	50	60	70	115	130	152	170
	KM	68	75	85	150	165	175	230
	KO	6.5	9	11	11	14	14	14
	KP	80	110	125	180	200	210	280
	KQ	70	95	110	142	170	200	260
FB	KA	-	97	120	112	90	122	180
	KB	-	7	9	10	13	18	15
	KC	-	4	5	6	6	6	10
	KN	-	60	70	115	110	180	170
	KM	-	75	85	150	130	215	230
	KO	-	9	11	11	11	14	14
	KP	-	110	125	180	160	250	280
	KQ	-	95	110	142	-	-	260
FC	KA	-	80	89	98	-	110	-
	KB	-	9	10	10	-	17	-
	KC	-	5	5	5	-	6	-
	KN	-	95	110	130	-	130	-
	KM	-	115	130	165	-	165	-
	KO	-	9.5	9.5	115	-	11	-
	KP	-	140	160	200	-	200	-
FD	KA	-	58	72	107	-	151	-
	KB	-	12	14.5	10	-	13	-
	KC	-	5	5	5	-	6	-
	KN	-	80	95	130	-	152	-
	KM	-	100	115	165	-	175	-
	KO	-	9	11	11	-	14	-
	KP	-	120	140	200	-	210	-
FE	KA	-	-	-	80.5	-	-	-
	KB	-	-	-	16.5	-	-	-
	KC	-	-	-	5	-	-	-
	KN	-	-	-	110	-	-	-
	KM	-	-	-	130	-	-	-
	KO	-	-	-	11	-	-	-
	KP	-	-	-	160	-	-	-

(..) Solo su richiesta.
(..) Only on request.

SW Dimensioni / Dimensions

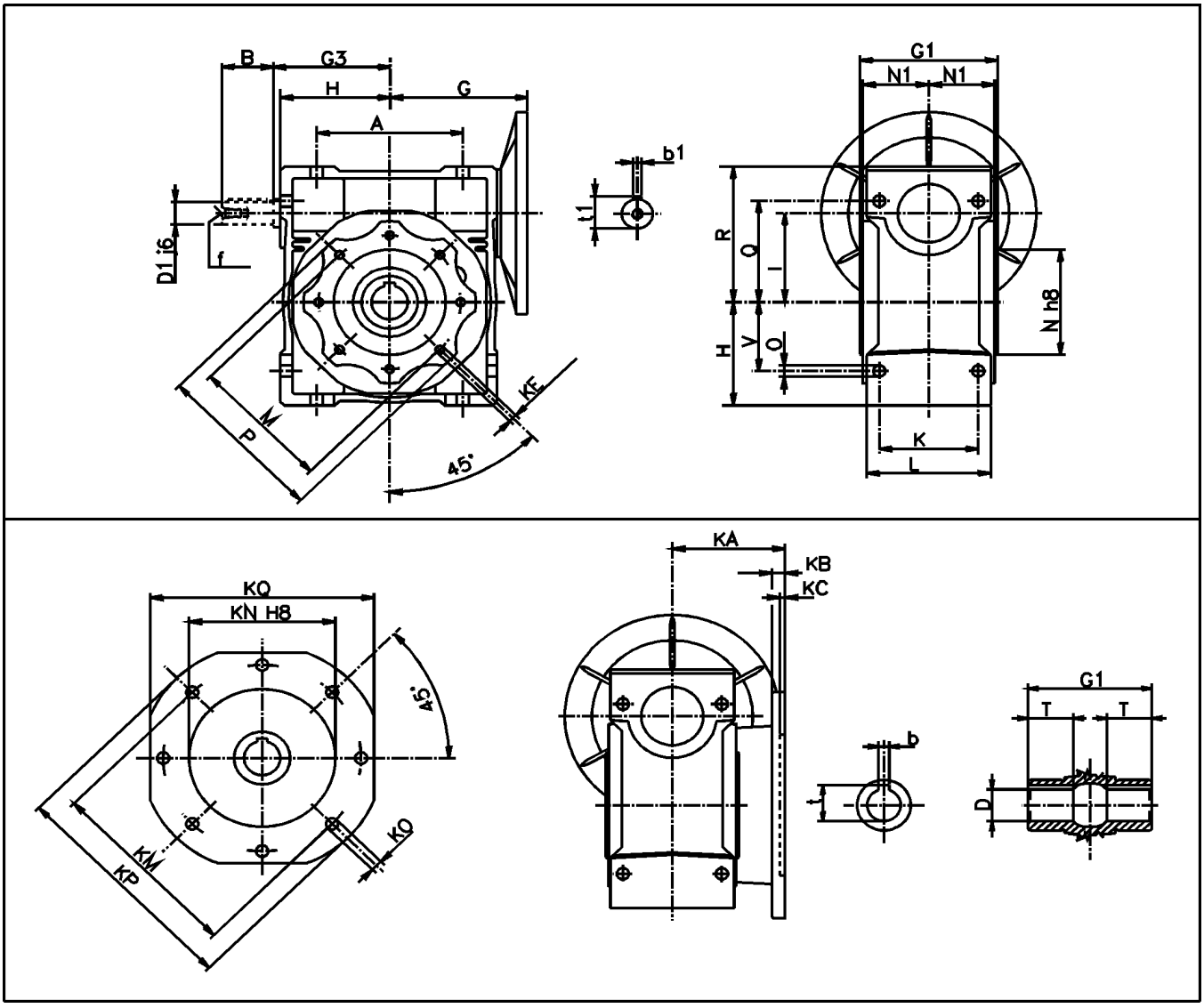

	A	G	G1	G3	H	I	K	L	N1	N	M	O	P	KE	Q	R	V
110	170	160	155	135	127.5	110	115	144	74	130	165	14	200	M10*18	125	167.5	85
130	200	180	170	154.7	147.5	130	120	155	81	180	215	16	250	M12*21	140	187.5	100
150	240	210	200	175	170	150	145	185	96	180	215	18	250	M12*21	180	230	120

	FA								FB							
	KA	KB	KC	KN	KM	KO	KP	KQ	KA	KB	KC	KN	KM	KO	KP	KQ
110	131	15	10	170	230	14	280	260	180	15	10	170	230	14	280	260
130	140	15	7	180	255	16	320	290	-	-	-	-	-	-	-	-
150	155	15	7	180	255	16	320	290	-	-	-	-	-	-	-	-

	D1	B	b1	t1	f
110	28	60	8	31	M10
130	30	80	8	33	M10
150	35	80	10	38	M12

Dimensioni / Dimensions ISW

ISW

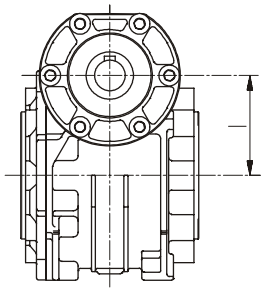

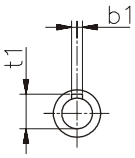

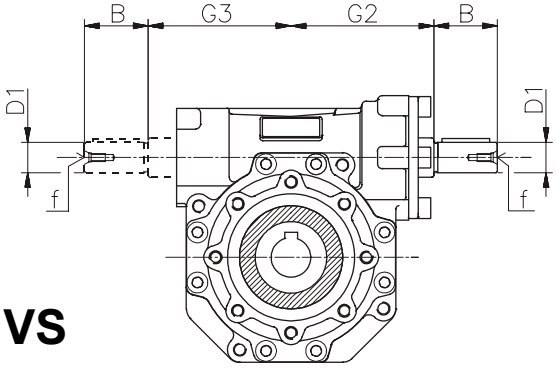

VS

ISW	030	040	050	063	075	090	105
B	20	23	30	40	50	50	60
D1	9 j6	11 j6	14 j6	19 j6	24 j6	24 j6	28 j6
G2	51	60	74	90	105	125	142
G3	45	53	64	75	90	108	135
l	30	40	50	63	75	90	110
b1	3	4	5	6	8	8	8
f1	-	-	M6	M6	M8	M8	M10
t1	10,2	12,5	16	21,5	27	27	31

Dimensioni / Dimensions ISW

ISW

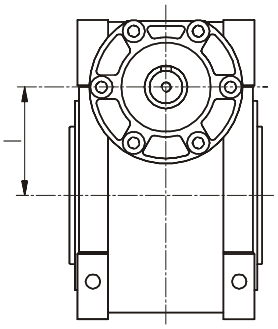

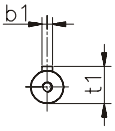

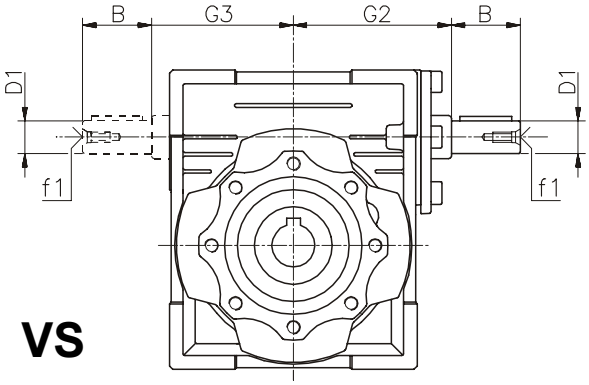

VS

ISW	110	130	150
B	60	80	80
D1	28 j6	30 j6	35 j6
G2	142	162	195
G3	135	155	175
l	110	130	150
b1	8	8	10
f1	M10	M10	M12
t1	31	33	38

PC+SW Prestazioni / Performance

n1 = 1400		MOTORIDUTTORI / GEARED MOTOR				
i	n2 1/min		P1 kW		M2 Nm	f.s.
75	18.7	**PC063+SW040**	0.18	63B4	64	0.8
90	15.6		0.18	63B4	70	0.8
120	11.7		0.18	63B4	85	0.6
150	9.3		0.12	63A4	66	0.7
180	7.8		0.12	63A4	74	0.6
75	18.7	**PC063+SW050**	0.22	63C4	78	1.2
75	18.7		0.18	63B4	64	1.4
90	15.6		0.22	63C4	86	1.2
120	11.7		0.22	63C4	106	0.9
150	9.3		0.18	63B4	101	0.9
180	7.8		0.18	63B4	113	0.7
240	5.8		0.18	63B4	133	0.6
300	4.7		0.12	63A4	98	0.7
150	9.3	**PC063+SW063**	0.22	63C4	126	1.4
180	7.8		0.22	63C4	143	1.1
240	5.8		0.18	63B4	139	1.0
300	4.7		0.18	63B4	155	0.8
75	18.7	**PC071+SW050**	0.25	71A4	88	1.0
90	15.6		0.25	71A4	98	1.1
120	11.7		0.25	71A4	121	0.8
75	18.7	**PC071+SW063**	0.55	71C4	200	0.8
90	15.6		0.55	71C4	219	0.9
120	11.7		0.37	71B4	185	1.0
150	9.3		0.37	71B4	212	0.8
180	7.8		0.25	71A4	163	1.0
240	5.8		0.25	71A4	192	0.7
300	4.7		0.25	71A4	215	0.6
75	18.7	**PC071+SW075**	0.55	71C4	205	1.2
90	15.6		0.55	71C4	230	1.3
120	11.7		0.55	71C4	284	1.0
150	9.3		0.37	71B4	223	1.1
180	7.8		0.37	71B4	254	0.9
240	5.8		0.25	71A4	201	1.1
300	4.7		0.25	71A4	230	0.9
180	7.8	**PC071+SW090**	0.37	71B4	268	1.5
240	5.8		0.37	71B4	321	1.1
300	4.7		0.37	71B4	371	0.9
75	18.7	**PC080+SW075**	0.92	80C4	344	0.7
90	15.6		0.92	80C4	384	0.8
120	11.7		0.55	80A4	284	1.0
150	9.3		0.55	80A4	332	0.8

n1 = 1400		MOTORIDUTTORI / GEARED MOTOR				
i	n2 1/min		P1 kW		M2 Nm	f.s.
90	15.6	**PC080+SW090**	0.92	80C4	401	1.4
120	11.7		0.92	80C4	497	1.0
150	9.3		0.92	80C4	593	0.8
180	7.8		0.75	80B4	543	0.7
240	5.8		0.55	80A4	477	0.8
75	18.7	**PC080+SW105**	0.92	80C4	367	2.2
120	11.7		0.92	80C4	527	1.5
150	9.3		0.92	80C4	621	1.3
180	7.8		0.92	80C4	712	1.0
180	7.8		0.55	80A4	425	1.7
240	5.8		0.75	80B4	700	0.9
300	4.7		0.55	80A4	597	1.0
75	18.7	**PC080+SW110**	0.92	80C4	367	2.5
120	11.7		0.92	80C4	527	1.8
150	9.3		0.92	80C4	621	1.4
180	7.8		0.92	80C4	712	1.1
240	5.8		0.75	80B4	700	0.9
300	4.7		0.55	80A4	597	1.0
180	7.8	**PC080+SW130**	0.92	80C4	712	1.5
240	5.8		0.92	80C4	874	1.1
300	4.7		0.92	80C4	998	0.9
72.6	19.3	**PC090+SW105**	1.84	90LL4	656	1.3
96.8	14.5		1.84	90LL4	850	1.0
121	11.6		1.84	90LL4	1002	0.8
145.2	9.6		1.5	90L4	936	0.8
193.6	7.2		1.1	90S4	828	0.8
72.6	19.3	**PC090+SW110**	1.84	90LL4	656	1.5
96.8	14.5		1.84	90LL4	850	1.1
121	11.6		1.84	90LL4	1002	0.9
145.2	9.6		1.5	90L4	936	0.8
193.6	7.2		1.1	90S4	828	0.8
72.6	19.3	**PC090+SW130**	1.84	90LL4	665	2.1
96.8	14.5		1.84	90LL4	850	1.5
121	11.6		1.84	90LL4	1018	1.2
121	11.6		1.1	90S4	608	2.0
145.2	9.6		1.84	90LL4	1148	0.9
145.2	9.6		1.5	90L4	936	1.1
193.6	7.2		1.5	90L4	1149	0.8
242	5.8		1.1	90S4	962	0.9

PC+SW Dimensioni / Dimensions

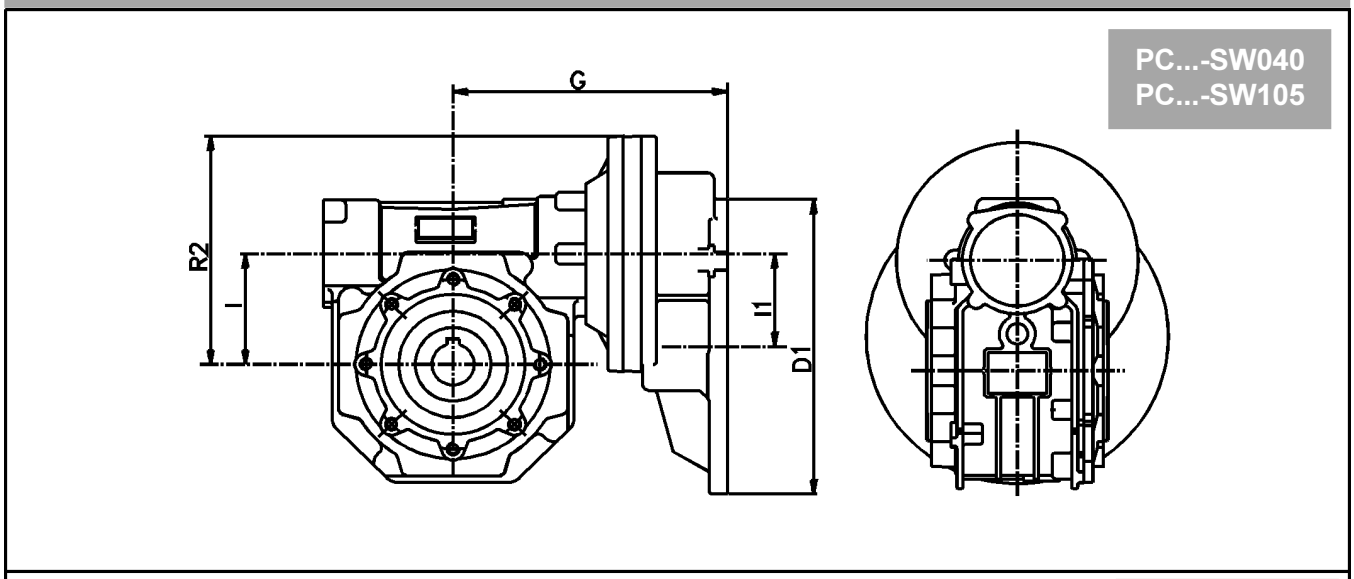

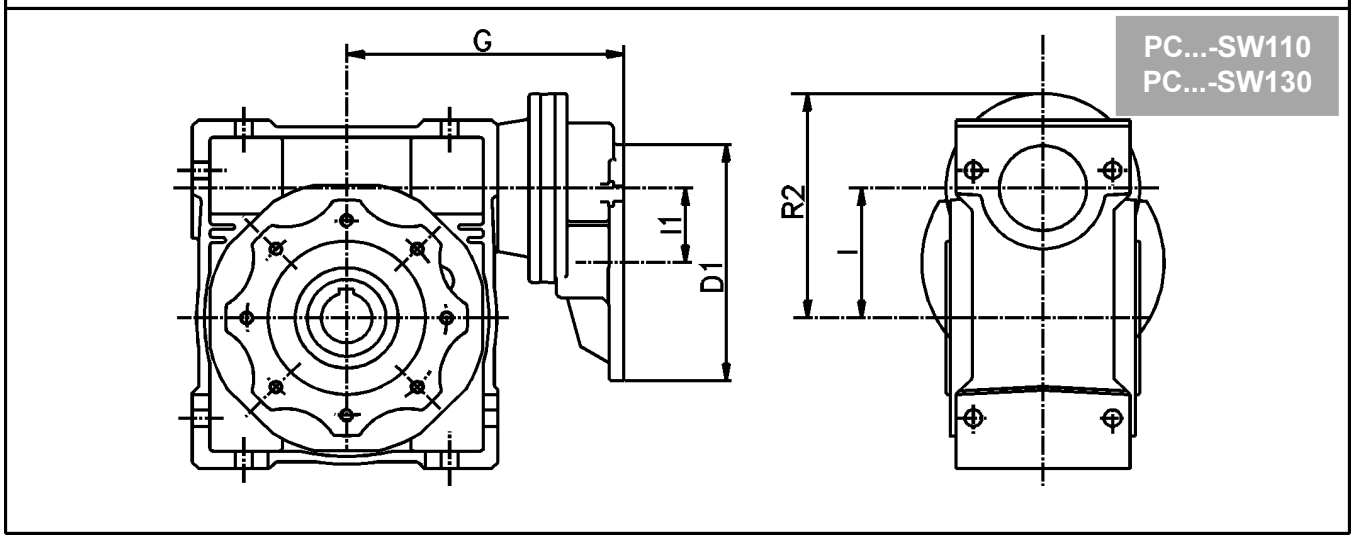

	D1	G	I	I1	R2
PC063-SW040	140	115	40	40	92.5
PC063-SW050	140	125	50	40	102.5
PC063-SW063	140	140	63	40	115.5
PC071-SW050	160	133	50	50	110
PC071-SW063	160	148	63	50	123
PC071-SW075	160	165.5	75	50	135
PC071-SW090	160	182.5	90	50	150
PC080-SW075	200	182	75	63	155
PC080-SW090	200	199	90	63	170
PC080-SW105	200	229	105	63	190
PC080-SW110	200	229	110	63	190
PC080-SW130	200	249	130	63	210
PC090-SW105	200	229	105	63	190
PC090-SW110	200	229	110	63	190
PC090-SW130	200	249	130	63	210

SW+SW Prestazioni / Performance

n1 = 1400		MOTORIDUTTORI / GEARED MOTOR					RIDUTTORI / GEARBOXES			
i	n2 1/min		P1 kW		M2 Nm	f.s.		P1 kW	M2 Nm	Fr2 (N)
300	4.7	SW030/040	0.09	56B4	88	0.8	ISW030/040	0.08	73	3490
400	3.5		0.06	56A4	70	0.9		0.06	65	3490
500	2.8		0.06	56A4	96	0.6		0.04	61	3490
600	2.3		0.06	56A4	104	0.7		0.04	73	3490
750	1.9		0.06	56A4	121	0.6		0.04	73	3490
900	1.6		0.06	56A4	139	0.5		0.03	73	3490
1200	1.2		0.06	56A4	166	0.4		0.02	65	3490
1500	0.9		0.06	56A4	196	0.4		0.02	73	3490
1800	0.8		0.06	56A4	218	0.3		0.02	73	3490
2400	0.58		0.06	56A4	261	0.2		0.01	65	3490
3200	0.4		0.06	56A4	300	0.2		0.01	65	3490
5000	0.28		0.06	56A4	338	0.1		0.01	29	3490
300	4.7	SW030/050	0.12	63A4	119	1.2	ISW030/050	0.15	145	4840
400	3.5		0.12	63A4	142	0.9		0.10	124	4840
500	2.8		0.12	63A4	164	0.7		0.09	120	4840
600	2.3		0.09	56B4	159	0.9		0.08	145	4840
750	1.9		0.09	56B4	185	0.8		0.07	145	4840
900	1.6		0.09	56B4	212	0.7		0.06	145	4840
1200	1.2		0.06	56A4	169	0.7		0.04	124	4840
1500	0.93		0.06	56A4	199	0.7		0.04	145	4840
1800	0.78		0.06	56A4	222	0.7		0.04	145	4840
2400	0.6		0.06	56A4	266	0.5		0.03	124	4840
3000	0.5		0.06	56A4	307	0.4		0.02	120	4840
4000	0.35		0.06	56A4	288	0.3		0.02	82	4840
4800	0.29		0.06	56A4	311	0.3		0.02	82	4840
300	4.7	SW030/063	0.22	63C4	210	1.1	ISW030/063	0.24	230	6270
400	3.5		0.22	63C4	271	0.8		0.19	230	6270
500	2.8		0.18	63B4	257	0.8		0.15	216	6270
600	2.3		0.12	63A4	208	1.1		0.13	230	6270
750	1.9		0.12	63A4	241	0.9		0.11	216	6270
900	1.6		0.09	56B4	200	1.0		0.09	198	6270
1200	1.2		0.09	56B4	263	0.9		0.08	230	6270
1500	0.93		0.09	56B4	305	0.7		0.06	216	6270
1800	0.78		0.06	56A4	225	0.9		0.05	198	6270
2400	0.58		0.06	56A4	276	0.8		0.05	230	6270
3000	0.47		0.06	56A4	319	0.7		0.04	216	6270
4000	0.35		0.06	56A4	306	0.6		0.03	172	6270
5000	0.28		0.06	56A4	360	0.4		0.02	150	6270
300	4.7	SW040/075	0.37	71B4	405	1.0	ISW040/075	0.36	390	7380
400	3.5		0.37	71B4	498	0.7		0.27	360	7380
500	2.8		0.25	71A4	384	0.8		0.21	320	7380
600	2.3		0.18	63B4	362	1.1		0.19	390	7380
750	1.9		0.18	63B4	435	0.9		0.16	390	7380
900	1.6		0.18	63B4	487	0.8		0.14	390	7380
1200	1.2		0.12	63A4	399	0.9		0.11	360	7380
1500	0.93		0.09	56B4	360	1.1		0.10	390	7380
1800	0.78		0.09	56B4	404	1.0		0.09	390	7380
2400	0.58		0.09	56B4	496	0.7		0.07	360	7380
3000	0.47		0.06	56A4	377	0.8		0.05	320	7380
4000	0.35		0.06	56A4	355	0.7		0.04	250	7380
5000	0.28		0.06	56A4	419	0.5		0.03	230	7380
300	4.7	SW040/090	0.37	71B4	402	1.5	ISW040/090	0.56	610	8180
400	3.5		0.37	71B4	523	1.2		0.43	610	8180
500	2.8		0.37	71B4	611	0.9		0.34	560	8180
600	2.3		0.37	71B4	757	0.8		0.30	610	8180
750	1.9		0.25	71A4	598	0.9		0.23	560	8180
900	1.6		0.25	71A4	667	0.8		0.19	505	8180
1200	1.2		0.18	63B4	629	1.0		0.17	610	8180
1500	0.93		0.18	63B4	735	0.8		0.14	560	8180
1800	0.78		0.12	63A4	547	0.9		0.11	505	8180
2400	0.58		0.12	63A4	695	0.9		0.11	610	8180
3000	0.47		0.09	56B4	609	0.9		0.08	560	8180
4000	0.35		0.09	56B4	548	0.8		0.08	460	8180
5000	0.28		0.06	56A4	431	1.0		0.06	410	8180

SW+SW Prestazioni / Performance

n1 = 1400		MOTORIDUTTORI / GEARED MOTOR					RIDUTTORI / GEARBOXES			
i	n2 1/min		P1 kW		M2 Nm	f.s.		P1 kW	M2 Nm	Fr2 (N)
300	4.7	SW050/105	0.92	80C4	1069	1.0	ISW050/105	0.95	1100	10320
400	3.5		0.92	80C4	1382	0.7		0.69	1030	10320
500	2.8		0.55	80A4	984	1.0		0.56	1000	10320
600	2.3		0.55	80A4	1181	0.9		0.48	1030	10320
750	1.9		0.55	80A4	1411	0.8		0.43	1100	10320
900	1.6		0.37	71B4	1079	1.0		0.38	1100	10320
1200	1.2		0.37	71B4	1396	0.7		0.27	1030	10320
1500	0.93		0.25	71A4	1064	1.0		0.26	1100	10320
1800	0.78		0.25	71A4	1195	0.9		0.23	1100	10320
2400	0.58		0.18	63B4	1113	0.9		0.17	1030	10320
3000	0.47		0.12	63A4	884	1.1		0.14	1000	10320
4000	0.35		0.12	63A4	784	1.0		0.12	780	10320
5000	0.28		0.12	63A4	928	0.76		0.09	710	10320
300	4.7	SW050/110	0.92	80C4	1069	1.2	ISW050/110	1.09	1265	10320
400	3.5		0.92	80C4	1382	0.9		0.79	1185	10320
400	3.5		0.55	80A4	826	1.4		0.79	1185	10320
500	2.8		0.55	80A4	984	1.1		0.61	1100	10320
600	2.3		0.55	80A4	1181	1.0		0.55	1185	10320
750	1.9		0.55	80A4	1411	0.9		0.49	1265	10320
900	1.6		0.37	71B4	1079	1.2		0.43	1265	10320
1200	1.2		0.37	71B4	1396	0.8		0.31	1185	10320
1500	0.93		0.25	71A4	1064	1.2		0.30	1265	10320
1800	0.78		0.25	71A4	1195	1.1		0.26	1265	10320
2400	0.58		0.18	63B4	1113	1.1		0.19	1185	10320
3000	0.47		0.12	63A4	884	1.2		0.15	1100	10320
4000	0.35		0.12	63A4	784	1.0		0.13	819	10320
5000	0.28		0.12	63A4	928	0.80		0.10	746	10320
300	4.7	SW063/130	1.5	90L4	1789	1.0	ISW063/130	1.48	1760	13500
400	3.5		1.5	90L4	2279	0.7		1.09	1650	13500
500	2.8		1.1	90S4	1991	0.8		0.86	1550	13500
600	2.3		0.75	80B4	1631	1.0		0.76	1650	13500
750	1.9		0.75	80B4	2005	0.9		0.66	1760	13500
900	1.6		0.75	80B4	2283	0.8		0.58	1760	13500
1200	1.2		0.55	80A4	2132	0.8		0.43	1650	13500
1500	0.93		0.37	71B4	1674	1.1		0.39	1760	13500
1800	0.78		0.37	71B4	1887	0.9		0.35	1760	13500
2400	0.58		0.25	71A4	1624	1.0		0.25	1650	13500
3000	0.47		0.25	71A4	1935	0.8		0.20	1550	13500
4000	0.35		0.25	71A4	2046	0.6		0.15	1220	13500
5000	0.28		0.25	71A4	2430	0.5		0.11	1100	13500
150	9.3	SW063/150	1.84	90LL4	1259	1.9	ISW063/150	3.42	2340	18000
200	7.0		1.84	90LL4	1616	1.4		2.66	2340	18000
250	5.6		1.84	90LL4	1966	1.0		1.92	2050	18000
400	3.5		1.84	90LL4	2708	1.0		1.81	2670	18000
500	2.8		1.84	90LL4	3167	0.7		1.35	2330	18000
600	2.3		1.5	90L4	3057	0.9		1.31	2670	18000
750	1.9		1.1	90S4	2616	0.9		0.98	2330	18000
900	1.6		0.92	80C4	2717	0.8		0.71	2100	18000
1200	1.2		0.92	80C4	3288	0.8		0.75	2670	18000
1800	0.8		0.55	80A4	2638	0.8		0.44	2100	18000
2400	0.6		0.55	80A4	3182	0.8		0.46	2670	18000
3000	0.5		0.37	71B4	2535	0.9		0.34	2330	18000
4000	0.4		0.25	71A4	2026	0.9		0.23	1880	18000
5000	0.3		0.25	71A4	2251	0.7		0.18	1650	18000

SW+SW Dimensioni / Dimensions

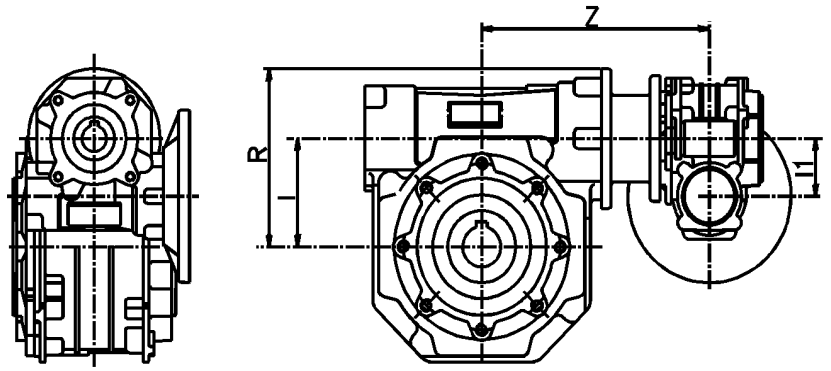

SW030-040
SW050-105

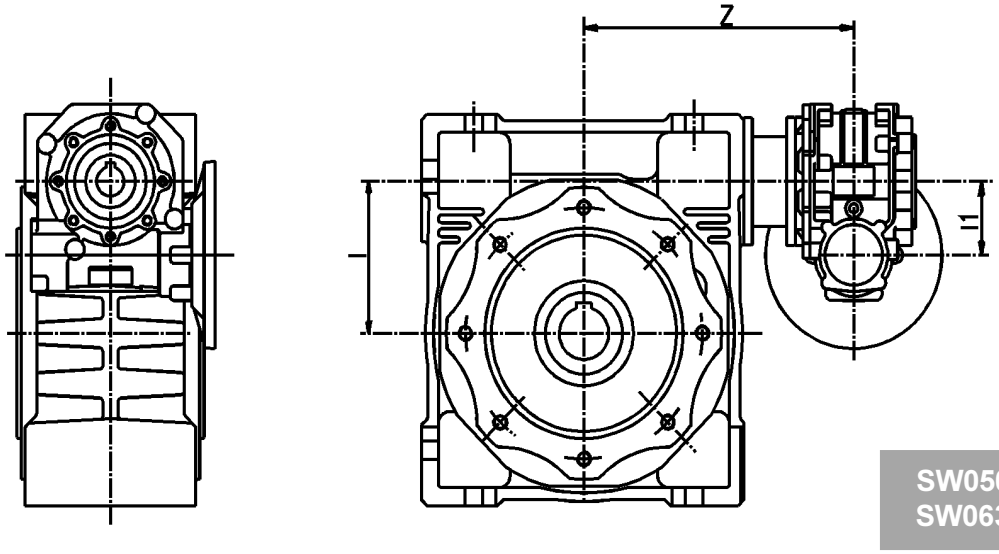

SW050-110
SW063-150

	I	I1	Z	R
SW030-040	40	30	122	70
SW030-050	50	30	132	84
SW030-063	63	30	145	108
SW040-075	75	40	167.5	123.5
SW040-090	90	40	184.5	138.5
SW050-105	110	50	226	166
SW050-110	110	50	226	-
SW063-130	130	63	245	-
SW063-150	150	63	270	-

Dimensioni / Dimensions ISW-SW

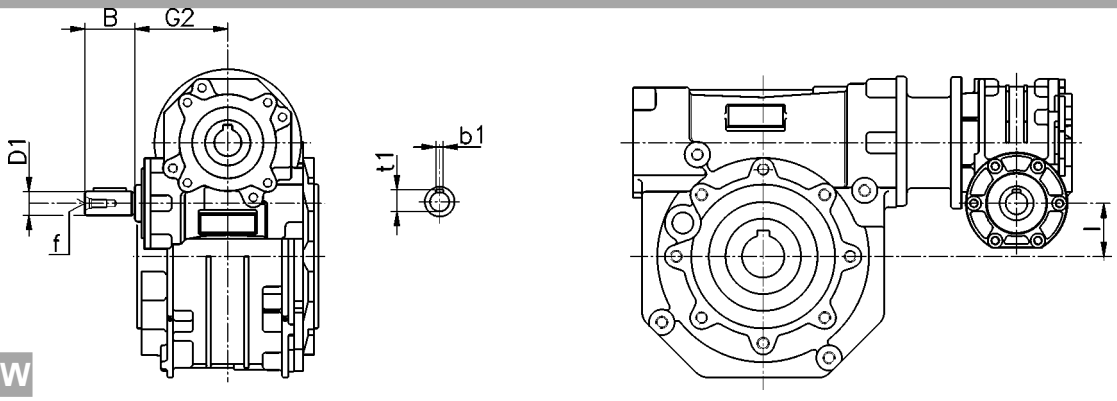

ISW - SW

ISW-SW	030-040	030-050	030-063	040-075	040-090	050-105
B	20	20	20	23	23	30
D1	9 j6	9 j6	9 j6	11 j6	11 j6	14 j6
G2	51	51	51	60	60	74
l	10	20	33	35	50	60
b1	3	3	3	4	4	5
f1	-	-	-	-	-	M6
t1	10,2	10,2	10,2	12,5	12,5	16

Per le dimensioni non contemplate fare riferimento al dimensionale SW della grandezza relativa.
For the missing dimensions, please consider the drawing of relevant SW size.

Dimensioni / Dimensions ISW-SW

ISW - SW

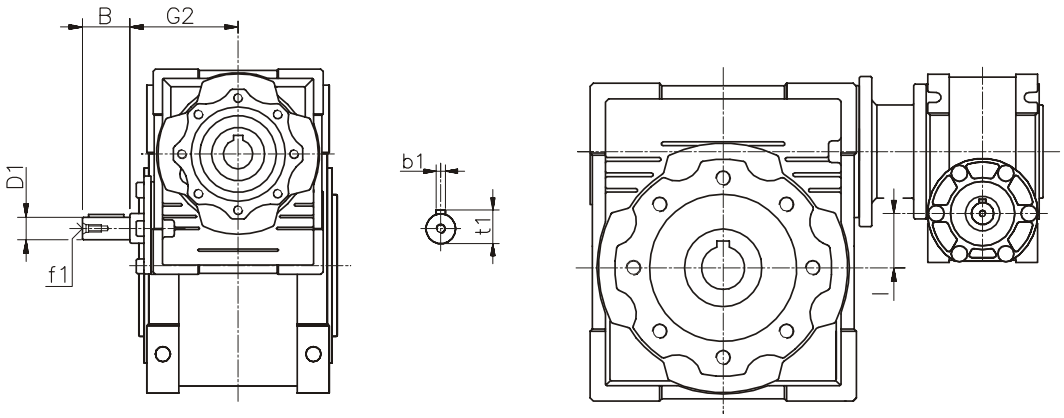

ISW-SW	050-110	063-130	063-150
B	30	40	40
D1	14 j6	19 j6	19 j6
G2	74	90	90
l	60	67	87
b1	5	6	6
f1	M6	M6	M6
t1	16	21,5	21,5

Per le dimensioni non contemplate fare riferimento al dimensionale SW della grandezza relativa.
For the missing dimensions, please consider the drawing of relevant SW size.

Alberi lenti / Low speed shafts

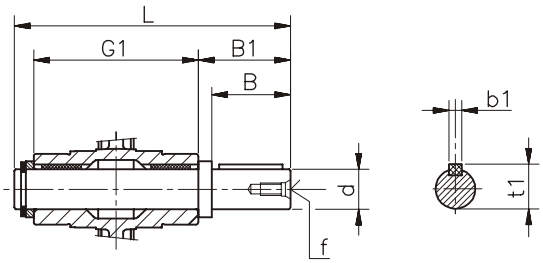

AS

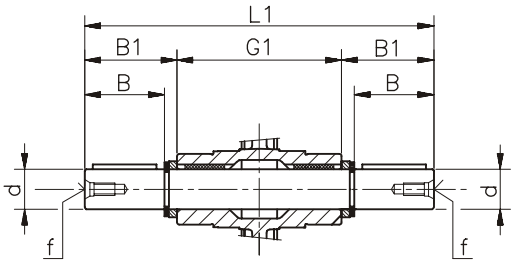

AB

	d	B	B1	G1	L	L1	f	b1	t1
030	14 g6	30	32,5	63	102	128	M6	5	16
040	18 h6	40	43	78	128	164	M6	6	20,5
050	25 h6	50	53,5	92	153	199	M10	8	28
063	25 h6	50	53,5	112	173	219	M10	8	28
075	28 h6	60	63,5	120	192	247	M10	8	31
090	35 h6	80	84,5	140	234	309	M12	10	38
105	42 h6	80	84,5	155	249	324	M16	12	45
110	42 h6	80	84,5	155	249	324	M16	12	45
130	45 h6	80	85	170	265	340	M16	14	48,5
150	50 h6	82	87	200	297	374	M16	14	53,5

Cappellotto / Cover

030 ÷ 105

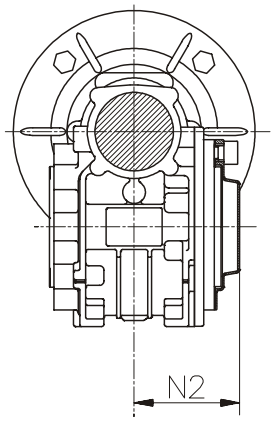

110 ÷ 150

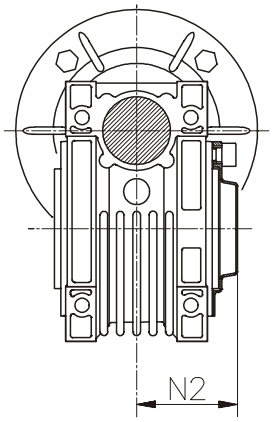

	N2
030	42
040	50
050	58
063	69
075	74
090	86
105	94
110	94
130	102
150	113

Braccio di reazione / Torque arm

030 ÷ 105

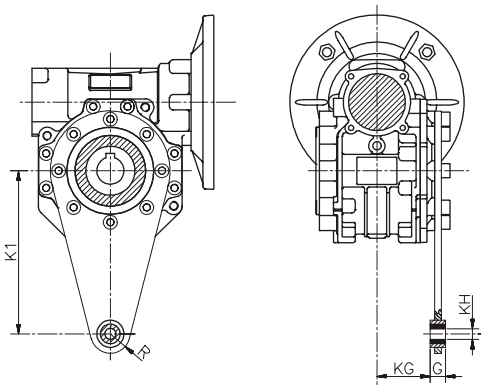

110 ÷ 150

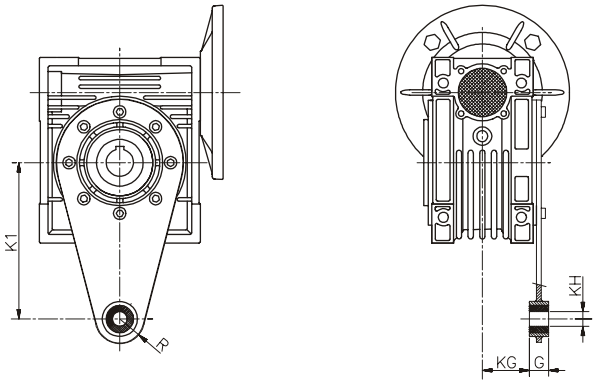

	K1	G	KG	KH	R
030	85	14	24	8	15
040	100	14	31,5	10	18
050	100	14	38,5	10	18
063	150	14	49	10	18
075	200	25	47,5	20	30
090	200	25	57,5	20	30
105	250	30	62	25	35
110	250	30	62	25	35
130	250	30	69	25	35
150	250	30	84	25	35

SWL Caratteristiche

Il limitatore di coppia con frizione in bagno d'olio viene proposto sulle grandezze 040-050-063-075-090.
Il dispositivo assicura la protezione del riduttore stesso e degli organi meccanici ad esso collegati da sovraccarichi imprevisti.
Elimina, quando è necessario, le condizioni di irreversibilità del gruppo vite senza fine allentando opportunamente la ghiera di taratura.

Caratteristiche

- limitato ingombro aggiuntivo rispetto alla versione priva di limitatore di coppia.
- nessuna variazione sulle dimensioni di fissaggio del riduttore.
- albero cavo in uscita senza variazioni di diametro rispetto alla versione standard.
- coppia di slittamento facilmente regolabile dall'esterno del riduttore tramite ghiera.
- nessuna manutenzione sugli organi soggetti a slittamento.
- inalterate le caratteristiche funzionali rispetto ai corrispondenti gruppi standard.

Regolazione della coppia

Il gruppo viene tarato all'atto del montaggio a circa l'80% della coppia nominale di catalogo.
Trattandosi però di trasmissione funzionante per attrito, diversi sono i fattori che possono influenzare il valore di taratura: temperatura, rodaggio, presenza di vibrazioni, ecc., pertanto si consiglia, all'atto dell'installazione sulla macchina, di tarare il limite di coppia tramite la ghiera in base alle reali esigenze dell'applicazione.

SWL Features

The torque limiter, in oil bath, is designed for sizes 040-050-063-075-090.
This device assures the protection of the transmission from accidental high overloads which could damage the gearbox and the power transmission components.
If necessary, it prevents reversing conditions of the worm gear unit by opportunely loosening the lock nut.

Features

- external dimensions are almost the same as the version without torque limiter.
- no difference of the mountings.
- no difference of the hollow output shaft diameter with respect to the standard gearbox.
- the slipping torque can be easily adjusted by means of an external ring nut.
- no maintenance required on slipping components.
- functional features are the same as standard version.

Torque adjustment

The adjustment is carried out during assembly at about 80% of the nominal torque reported in the catalogue.
This torque is transmitted by friction and so many factors could influence the adjustment value, like: temperature, running-in, vibrations, etc., therefore it is advised to adjust the torque limit by means of the lock nut when installing the gearbox on the machine, in accordance to application requirements.

SWL

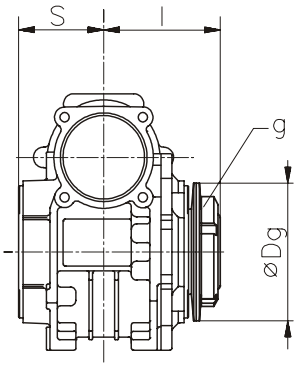

SWL 040

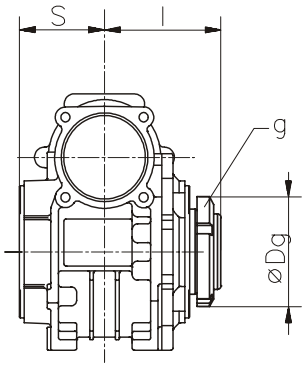

SWL 050 ÷ 090

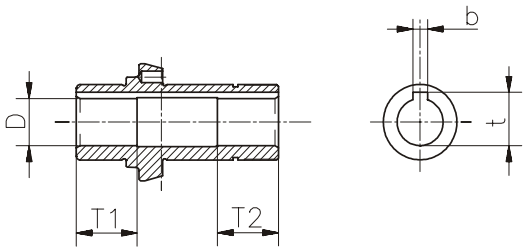

	040	050	063	075	090
l	55	63,5	74	78,5	89,5
S	39	46	56	60	70
Dg	63	56	62	68	80
g	M30x1,5	M40x1,5	M45x1,5	M50x1,5	M60x2
b	6	8	8	8	10
t	20,8	28,3	28,3	31,3	38,3
D	Ø18	Ø25	Ø25	Ø28	Ø35
T1	28	33	37	40	45
T2	28	33	37	40	45

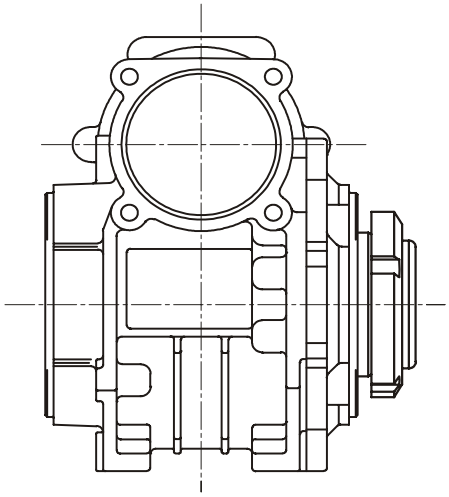

D

Il limitatore di coppia viene fornito con montaggio in posizione D.
The torque limiter is supplied in D position.